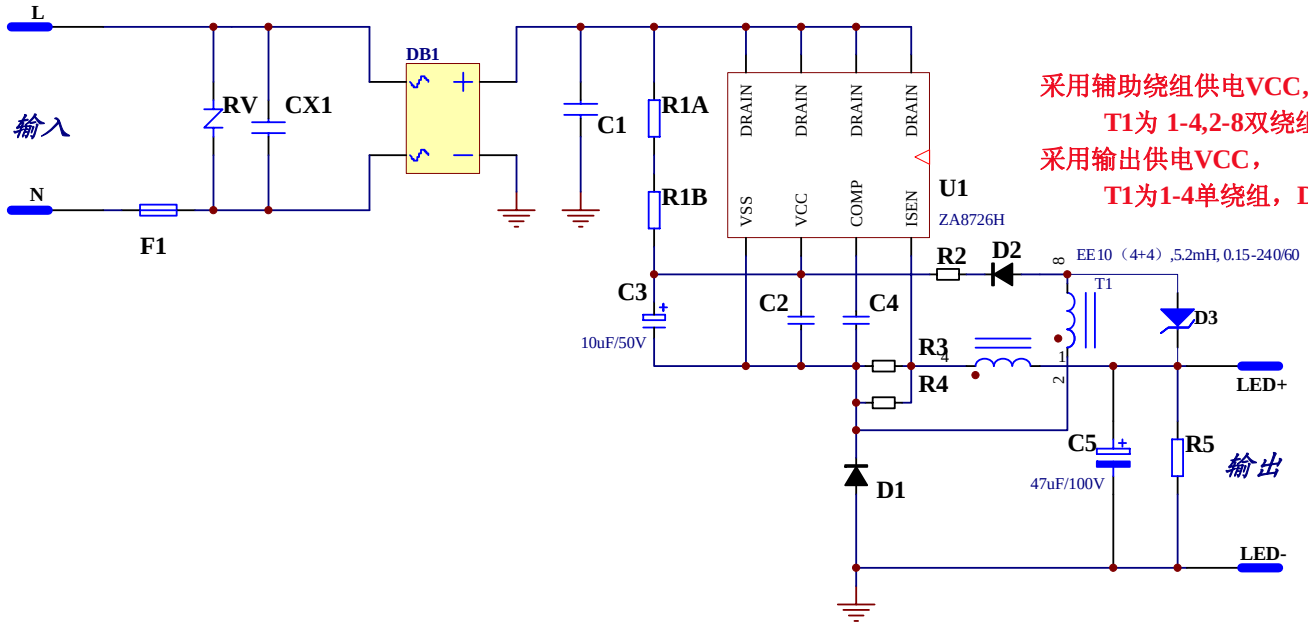

采用辅助绕组供电VCC，
T1为 1-4,2-8双绕组，D3为NC
采用输出供电VCC，
T1为1-4单绕组，D3为62V稳压二极管

Title	ZA8726H设计E14/E27电路原理图	
Size A4	Number	Revision
Date: 1-May-2014		Sheet of
File: E:\力积\产品PCB文档\ZA8706B.DDB		Drawn By: